Перечень опор

Лист	Наименование	Примечание
18.1	Существующие трубопроводы конденсата пиковых подогревателей.	
	Жесткая подвеска 2.	
18.2	Существующие трубопроводы конденсата пиковых подогревателей.	
	Пружинная подвеска 3.	
18.3	Существующие трубопроводы конденсата пиковых подогревателей.	
	Пружинная подвеска 4.	
18.4	Существующие трубопроводы конденсата пиковых подогревателей.	
	Пружинная подвеска 5.	
18.5	Существующие трубопроводы конденсата пиковых подогревателей.	
	Скользящая опора 6.	
18.6	Существующие трубопроводы конденсата пиковых подогревателей.	
	Скользящая опора 7.	
18.7	Существующие трубопроводы конденсата пиковых подогревателей.	
	Скользящая опора 8.	
18.8	Существующие трубопроводы конденсата пиковых подогревателей.	
	Пружинная подвеска 9.	
18.9	Существующие трубопроводы конденсата пиковых подогревателей.	
	Пружинная подвеска 10.	
18.10	Существующие трубопроводы конденсата пиковых подогревателей.	
	Пружинная подвеска 11.	

Взам. инв. №

Подпись и дата

Инв. № подл. 83499

Изм.	Кол.уч.	Лист	№док.	Подп.	Дата

1350.12.38А-30UNB-1357-TD

Объекты III очереди строительства
ЗАО СГК (ТЭЦ)

Сетевая установка основных и пиковых подогревателей турбоагрегатов ст.№8,9. II система теплоснабжения.

Стадия	Лист	Листов
Р	18	

Н. контр.	Михеев		28.10.13
Проверил	Шкитилева		28.10.13
Разработал	Сапонджян		6.09.13

Существующие трубопроводы конденсата пиковых подогревателей. Опоры и подвески.

ОТКРЫТОЕ АКЦИОНЕРНОЕ ОБЩЕСТВО ИНСТИТУТ ТЕПЛОЭЛЕКТРОПРОЕКТ НИЖНИЙ НОВГОРОД

Файл

Формат А4

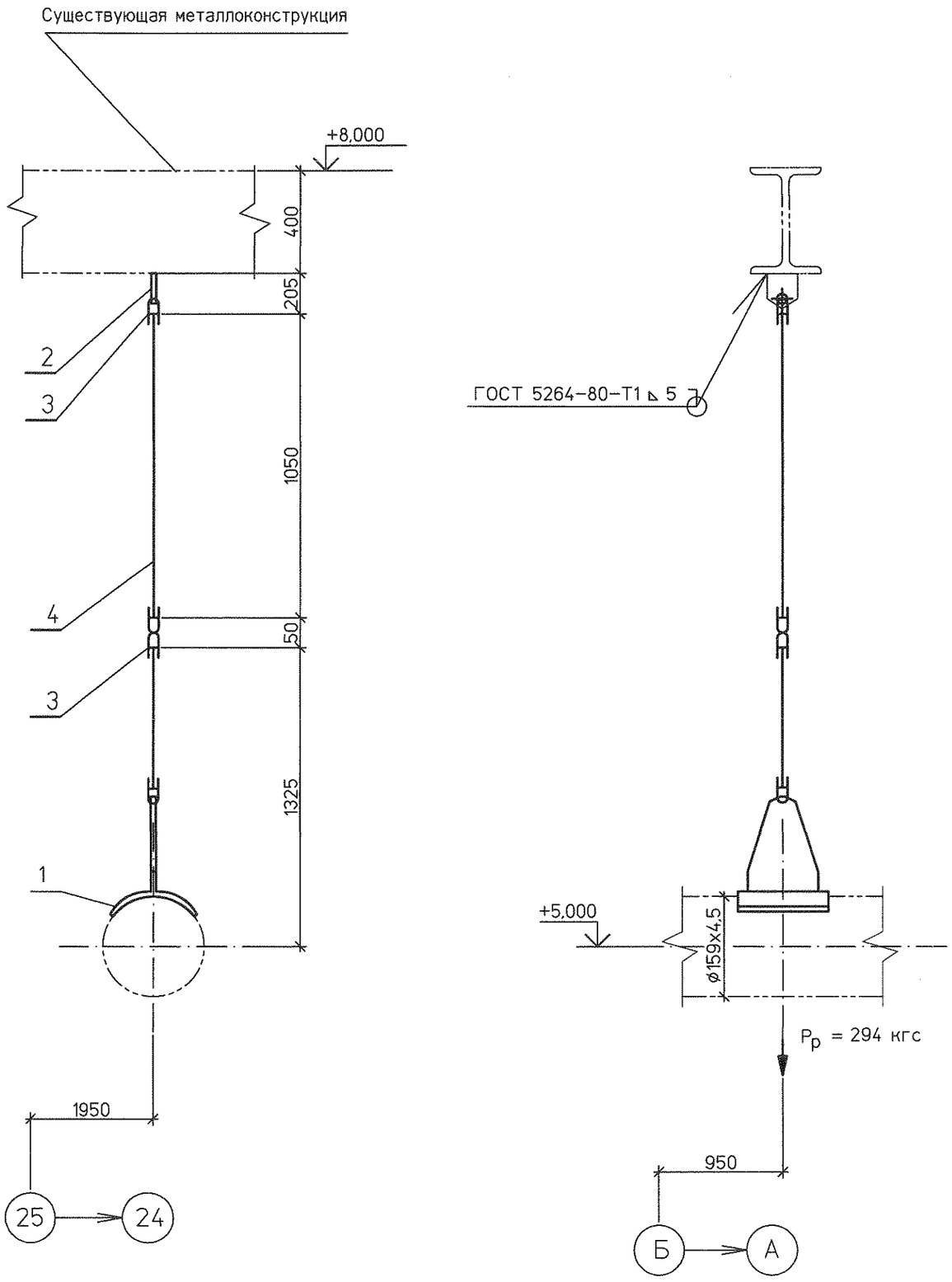

Спецификация деталей

Поз	Обозначение	Наименование	Кол.	Материал	Масса, кг ед.	Масса, кг общ.	Приме-чание
1	39 ОСТ 34-10-724-93	Блок подвески 159У	1	Сборный	5,0	5,0	
2	1-02 ОСТ 34-10-733-93	Проушина	1	20-3-Т ГОСТ 1577-93	2,2	2,2	
3	1-02 ОСТ 34-10-729-93	Ушко	3	20-а ГОСТ1050-88	0,28	0,84	
4	ГОСТ 2590-2006	Круг В-16 L=1300	1	20 ГОСТ1050-88	2,05	2,05	Тягу обре-зать на монтаже.
	ГОСТ 9467-75	Наплавленный металл		Э42А		0,1	

ИТОГО 10,2 кг

1 Схема расстановки опор существующих трубопроводов см. №1350.12.38А-30UNB-1357-TD л.17

2 Технические требования к сварке деталей опор трубопроводов смотрите ОСТ 34-10-723-93.

Взам. инв. №

Подпись и дата

Инв. № подл. 83499

Изм.	Кол.уч.	Лист	№док.	Подп.	Дата
Н. контр.		Михеев			
Проверил		Шкитилева			
Разработал		Голуб			

1350.12.38А-30UNB-1357-TD

Объекты III очереди строительства ЗАО СГК (ТЭЦ)

Сетевая установка основных и пиковых подогревателей турбоагрегатов ст.№8,9. II система теплоснабжения.

Стадия	Лист	Листов
Р	18.1	

Существующие трубопроводы конденсата пиковых подогревателей. Жесткая подвеска 2

ОТКРЫТОЕ АКЦИОНЕРНОЕ ОБЩЕСТВО ИНСТИТУТ ТЕПЛОЭЛЕКТРОПРОЕКТ НИЖНИЙ НОВГОРОД

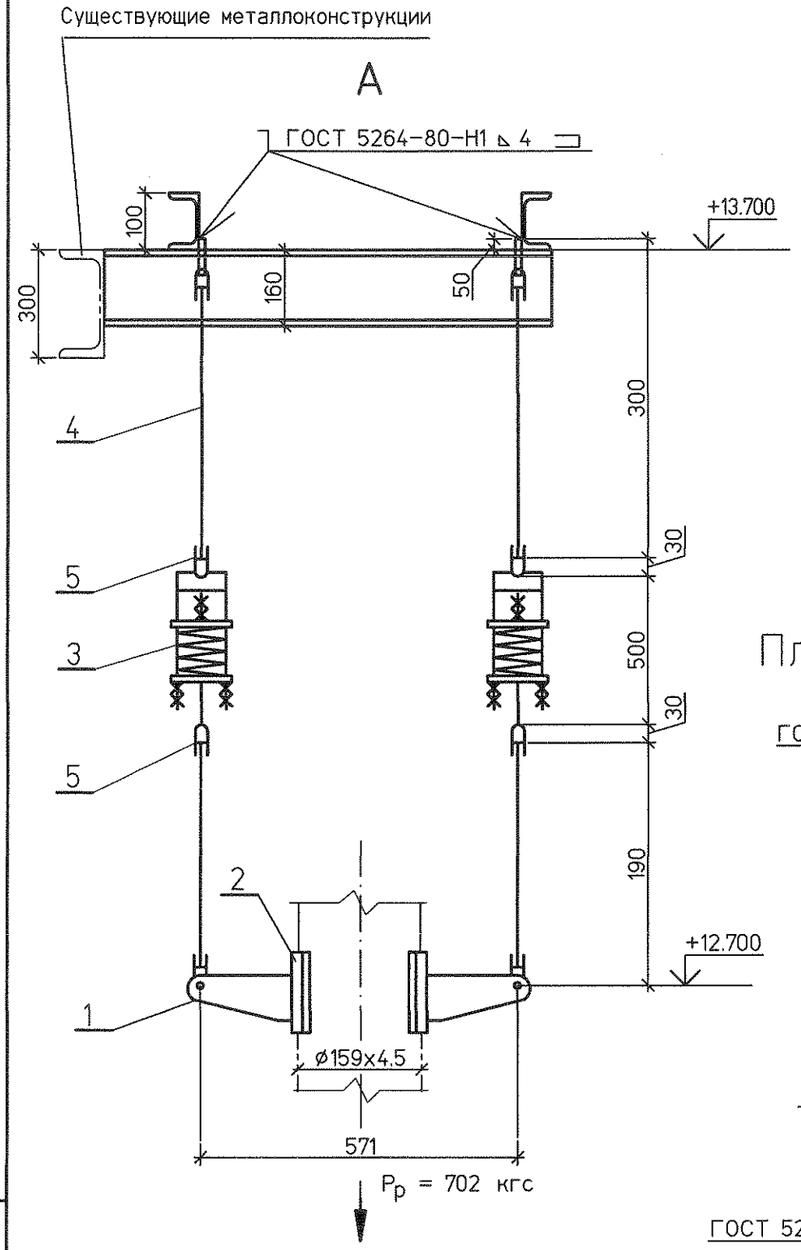

Спецификация деталей

Поз.	Обозначение	Наименование	Кол	Материал	Масса,кг ед.	Масса,кг общ.	Приме-чание
1	04 ОСТ 34-10-731-93	Блок подвески с плавником	2	Сборный	6.0	12.0	Тягу обре-зать на монтаже.
2	2-21 ОСТ 34-10-733-93	Накладка	2	20-3-Т ГОСТ 1577-93	0.65	1.3	
3	16 ОСТ 34-10-743-93	Блок пружинный	2	Сборный	17.0	34.0	
4	04 ОСТ 34-10-729-93	Блок подвески с проушиной	2	Сборный	4.0	8.0	Тягу обре-зать на монтаже.
5	1-02 ОСТ 34-10-729-93	Ушко	4	20-а ГОСТ1050-88	0.28	1.12	
6	ГОСТ 8240-97	Швеллер 16У L=1200	1	Ст3пс6 ГОСТ 535-2005	17,0	17,0	
7	ГОСТ 8240-97	Швеллер 10У L=1050	2	Ст3пс6 ГОСТ 535-2005	9,0	18,0	
	ГОСТ 9467-75	Наплавленный металл		Э42А		0.6	

ИТОГО: 92,0 кг

План расположения опоры.

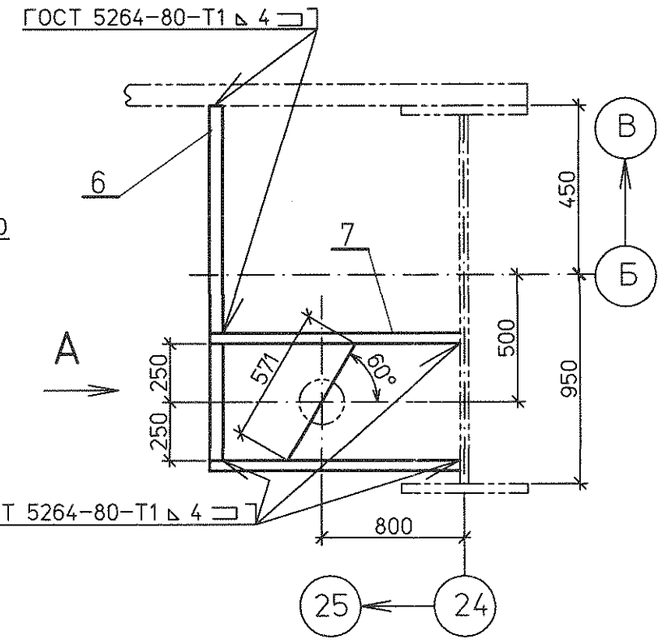

1 Схема расстановки опор существующих трубопроводов см. №1350.12.38А-30UNB-1357-TD л.17

2 Технические требования к сварке деталей опор трубопроводов смотрите ОСТ 34-10-723-93.

ХАРАКТЕРИСТИКИ ПРУЖИНЫ

ТАБЛИЧНЫЕ ДАННЫЕ			ПРИ УСТАНОВКЕ		В РАБОЧЕМ СОСТ.		В ХОЛОДН. СОСТ.		ПРИ ГИДРОИСПЫТ		Нагрузка на несущие конструк-ции
Допускаемая рабочая нагрузка Рмакс.кгс	Прогиб при допускаемой раб.нагр λмакс.мм	Высота пружины в своб. сост. Нсв.мм	Высота пружины Нм. мм	Нагруз-ка на пружину Рм .кгс	Высота пружины Нраб.мм	Нагруз-ка на пружину Рраб.кгс	Высота пружины Нхол.мм	Нагруз-ка на пружину Рхол.кгс	Высота пружины Нг.мм	Нагруз-ка на пружину Рг.кгс	Рконстркгс
816	70	177	158	225	147	351	147	352	–	355	1056

Изм.	Кол.уч.	Лист	№док.	Подп.	Дата
Н. контр.		Михеев			08.01.13
Проверил		Шкитилева			08.01.13
Разработал		Голуб			12.01.13

1350.12.38А-30UNB-1357-TD

Объекты III очереди строительства ЗАО СГК (ТЭЦ)

Сетевая установка основных и пиковых подогревателей турбоагрегатов ст.№8,9. II система теплоснабжения.

Стадия	Лист	Листов
р	18.2	

Существующие трубопроводы конденсата пиковых подогревателей. Пружинная подвеска 3

ОТКРЫТОЕ АКЦИОНЕРНОЕ ОБЩЕСТВО ИНСТИТУТ ТЕПЛОЭЛЕКТРОПРОЕКТ НИЖНИЙ НОВГОРОД

Инв. № подл. 8349 | Подпись и дата | Взам. инв. №

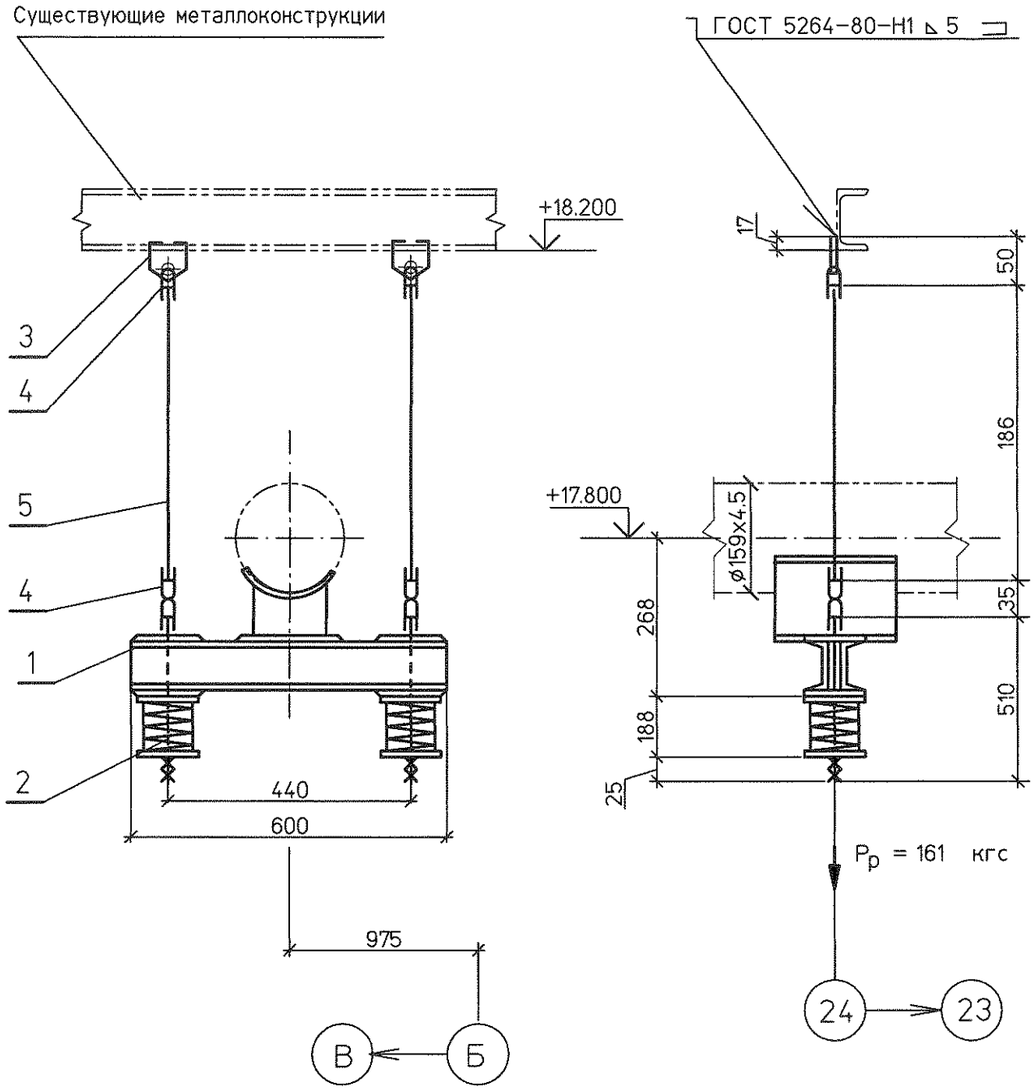

Спецификация деталей

Поз.	Обозначение	Наименование	Кол	Материал	Масса,кг ед.	Масса,кг общ.	Приме-чание
1	53 ОСТ 34-10-726-93	Блок подвески 159У	1	Сборный	12.8	12.8	
2	14 ОСТ 34-10-745-93	Блок пружинный опорный	2	Сборный	4.9	9.8	
3	1350.12.38А-30UNB-1357-TD л.16	Проушина 12	2	С235 ГОСТ 27772-88	0,1	0,2	
4	1-01 ОСТ 34-10-729-93	Ушко	2	20-а ГОСТ1050-88	0,12	0,24	
5	ГОСТ 2590-2006	Круг В-12 L=300	2	20 ГОСТ 1050-88	0,27	0,54	Тягу обре-зать на монтаже.
	ГОСТ 9467-75	Наплавленный металл		Э42А		0,12	

ИТОГО: 23,7 кг

1 Схема расстановки опор существующих трубопроводов см.№1350.12.38А-30UNB-1357-TD л.17
2 Технические требования к сварке деталей опор трубопроводов смотрите ОСТ 34-10-723-93.

ХАРАКТЕРИСТИКИ ПРУЖИНЫ

ТАБЛИЧНЫЕ ДАННЫЕ			ПРИ УСТАНОВКЕ		В РАБОЧЕМ СОСТ.		В ХОЛОДН. СОСТ.		ПРИ ГИДРОИСПЫТ		Нагрузка на несущие конструк-ции
Допускаемая рабочая нагрузка Рмакс.кгс	Прогиб при допускаемой раб.нагр λмакс.мм	Высота пружины в своб. сост. Нсв.мм	Высота пружины Нм. мм	Нагрузка на пружину Рм .кгс	Высота пружины Нраб.мм	Нагрузка на пружину Рраб.кгс	Высота пружины Нхол.мм	Нагрузка на пружину Рхол.кгс	Высота пружины Нг.мм	Нагрузка на пружину Рг.кгс	Рконстркгс
28	70	143	102	75	99	81	92	94	–	84	280

Изм.	Кол.уч.	Лист	№док.	Подп.	Дата
Н. контр.		Михеев			08.06
Проверил		Шкитилева			08.06
Разработал		Голуб			12.06

1350.12.38А-30UNB-1357-TD

Объекты III очереди строительства ЗАО СГК (ТЭЦ)

Сетевая установка основных и пиковых подогревателей турбоагрегатов ст.№8,9. II система теплоснабжения.

Стадия	Лист	Листов
р	18.3	

Существующие трубопроводы конденсата пиковых подогревателей. Пружинная подвеска 4

ОТКРЫТОЕ АКЦИОНЕРНОЕ ОБЩЕСТВО ИНСТИТУТ ТЕПЛОЭЛЕКТРОПРОЕКТ НИЖНИЙ НОВГОРОД

Инв. № подл. 83499 | Подпись и дата | Взам. инв. №

См. чертеж "ВНИПИЭНЕРГОПРОМ" Приволжский ОКП
№043.АС-КМ.4110.016

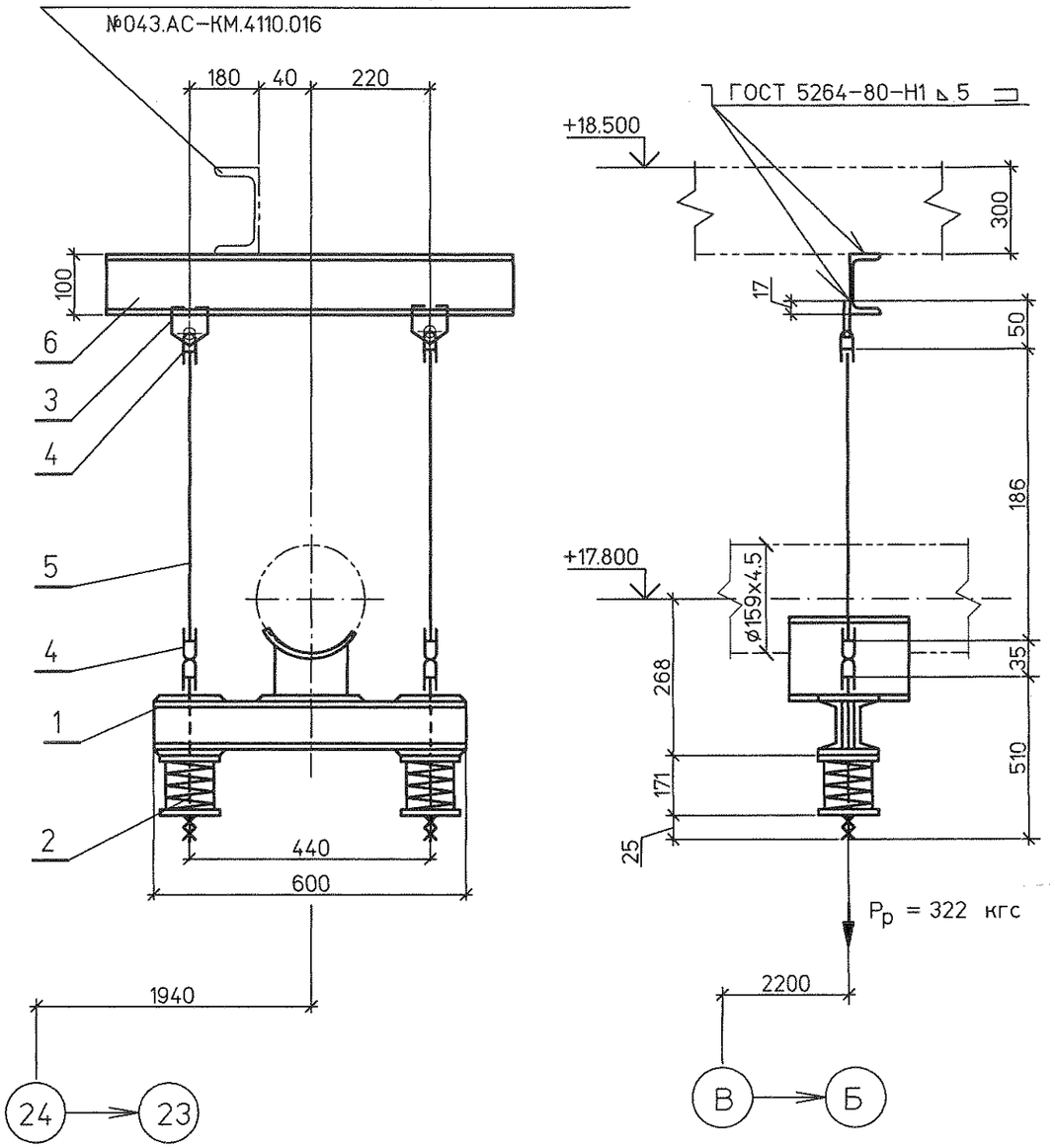

Спецификация деталей

Поз.	Обозначение	Наименование	Кол	Материал	Масса,кг ед.	Масса,кг общ.	Примечание
1	53 ОСТ 34-10-726-93	Блок подвески 159У	1	Сборный	12.8	12.8	
2	14 ОСТ 34-10-745-93	Блок пружинный опорный	2	Сборный	4.9	9.8	
3	1350.12.38А-30UNB-1357-TD л.16	Проушина 12	2	С235 ГОСТ 27772-88	0,1	0,2	
4	1-01 ОСТ 34-10-729-93	Ушко	2	20-а ГОСТ1050-88	0,12	0,24	
5	ГОСТ 2590-2006	Круг В-12 L=300	2	20 ГОСТ 1050-88	0,27	0,54	Тягу обрезать на монтаже.
6	ГОСТ 8240-97	Швеллер 10У L=640	1	Ст3пс6 ГОСТ 535-2005	5,5	5,5	
	ГОСТ 9467-75	Наплавленный металл		Э42А		0,25	

ИТОГО: 29,3 кг

1 Схема расстановки опор существующих трубопроводов см.№1350.12.38А-30UNB-1357-TD л.17
2 Технические требования к сварке деталей опор трубопроводов смотрите ОСТ 34-10-723-93.

ХАРАКТЕРИСТИКИ ПРУЖИНЫ

ТАБЛИЧНЫЕ ДАННЫЕ			ПРИ УСТАНОВКЕ		В РАБОЧЕМ СОСТ.		В ХОЛОДН. СОСТ.		ПРИ ГИДРОИСПЫТ		Нагрузка на несущие конструкции
Допускаемая рабочая нагрузка Рмакс.кгс	Прогиб при допускаемой раб.нагр λмакс.мм	Высота пружины в своб. сост. Нсв.мм	Высота пружины Нм. мм	Нагрузка на пружину Рм .кгс	Высота пружины Нраб.мм	Нагрузка на пружину Рраб.кгс	Высота пружины Нхол.мм	Нагрузка на пружину Рхол.кгс	Высота пружины Нг.мм	Нагрузка на пружину Рг.кгс	Рконстркгс
278	70	151	116	140	110	161	111	159	–	167	485

Изм.	Кол.уч.	Лист	№док.	Подп.	Дата
Н. контр.		Михеев			08.06
Проверил		Шкитилева			08.06
Разработал		Голуб			08.06

1350.12.38А-30UNB-1357-TD

Объекты III очереди строительства
ЗАО СГК (ТЭЦ)

Сетевая установка основных и пиковых подогревателей турбоагрегатов ст.№8,9. II система теплоснабжения.

Стадия	Лист	Листов
Р	18.4	

Существующие трубопроводы конденсата пиковых подогревателей. Пружинная подвеска 5

ОТКРЫТОЕ АКЦИОНЕРНОЕ ОБЩЕСТВО ИНСТИТУТ ТЕПЛОЭЛЕКТРОПРОЕКТ НИЖНИЙ НОВГОРОД

Инв. № подл. | 83499 | Подпись и дата | Взам. инв. №

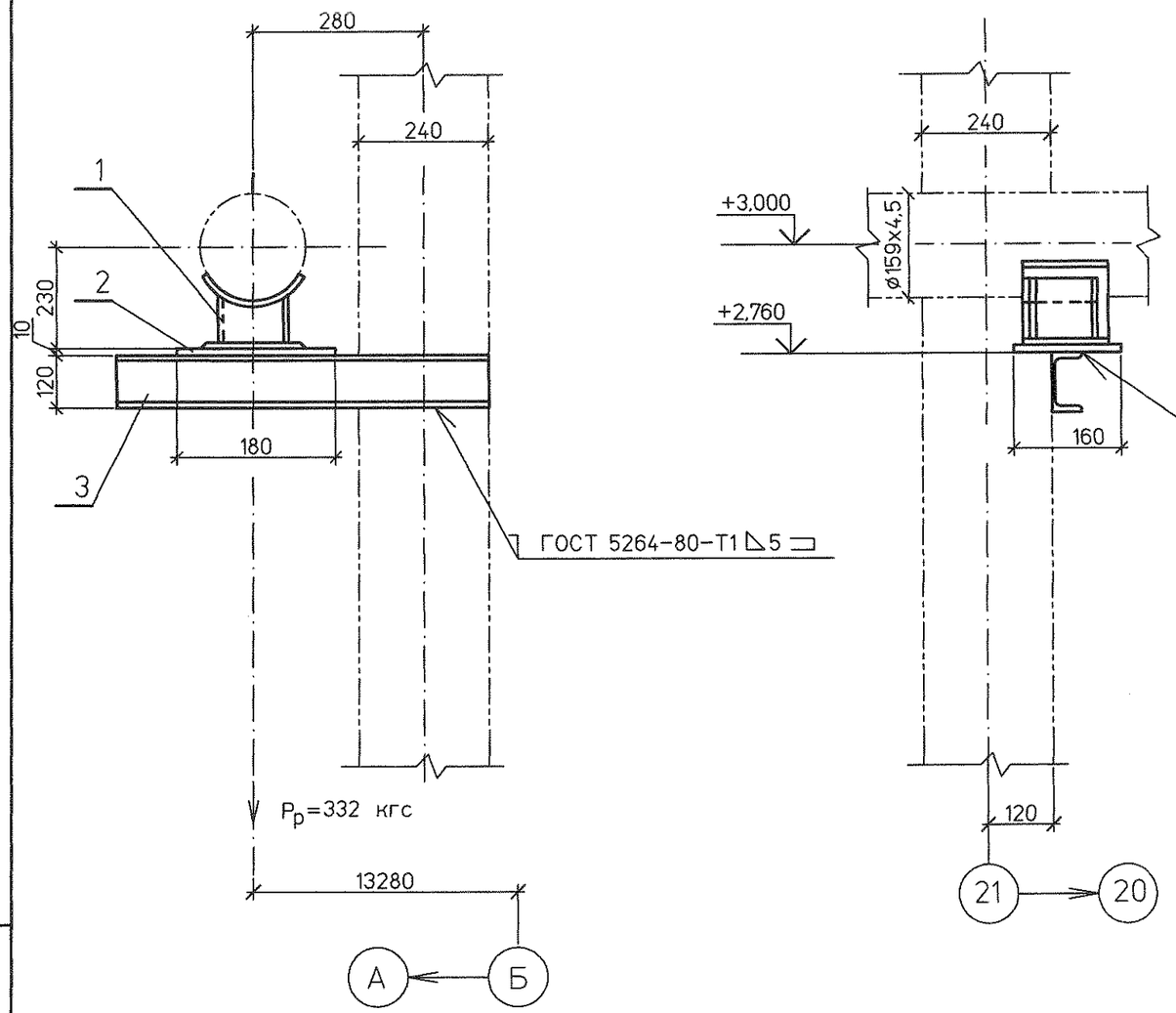

Спецификация деталей

Поз	Обозначение	Наименование	Кол.	Материал	Масса, кг ед.	Масса, кг общ.	Примечание
1	25 ОСТ 34-10-616-93	Опора 159У	1	Сборный	2,7	2,7	
2	ГОСТ 19903-74	Лист Б-ПН-0 10х180х160	1	Ст3сп ГОСТ 14637-89	2,26	2,26	
3	ГОСТ 8240-97	Швеллер 12У L=550	1	Ст3сп ГОСТ 535-2005	5,72	5,72	
	ГОСТ 9467-75	Наплавленный металл		Э42А		0,1	

ИТОГО 10,8 кг

1 Схема расстановки опор существующих трубопроводов см. №1350.12.38А-30UNB-1357-TD л.17

Инв. № подл. 83499 | Подпись и дата | Взам. инв. №

Изм.	Кол.уч.	Лист	№док.	Подп.	Дата	1350.12.38А-30UNB-1357-TD			
						Объекты III очереди строительства ЗАО СГК (ТЭЦ)			
						Сетевая установка основных и пиковых подогревателей турбоагрегатов ст.№8,9. II система теплоснабжения.	Стадия: Р	Лист: 18.5	Листов:
Н. контр.		Михеев			08.10.13	Существующие трубопроводы конденсата пиковых подогревателей. Скользящая опора 6	ОТКРЫТОЕ АКЦИОНЕРНОЕ ОБЩЕСТВО ИНСТИТУТ ТЕПЛОЭЛЕКТРОПРОЕКТ НИЖНИЙ НОВГОРОД		
Проверил		Шкитилева			08.10.13				
Разработал		Голуб			08.10.13				

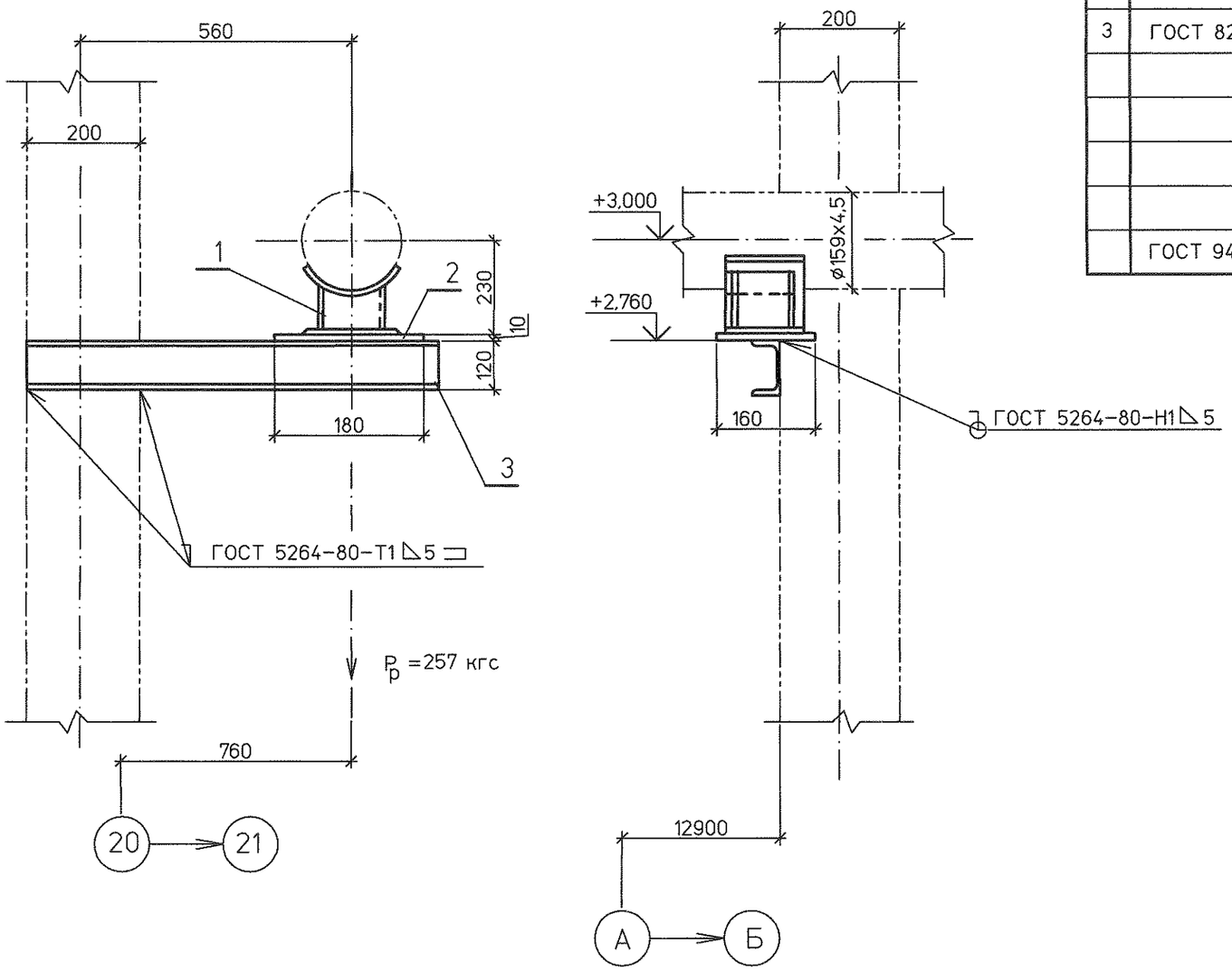

Спецификация деталей

Поз	Обозначение	Наименование	Кол.	Материал	Масса, кг		Приме-чание
					ед.	общ.	
1	25 ОСТ 34-10-616-93	Опора 159У	1	Сборный	2,7	2,7	
2	ГОСТ 19903-74	Лист Б-ПН-0 10х180х160	1	Ст3сп ГОСТ 14637-89	2,26	2,26	
3	ГОСТ 8240-97	Швеллер 12У L=800	1	Ст3сп ГОСТ 535-2005	8,32	8,32	
	ГОСТ 9467-75	Наплавленный металл		Э42А		0,15	

ИТОГО 13,4 кг

1 Схема расстановки опор существующих трубопроводов см. №1350.12.38А-30UNB-1357-TD л.17

Взам. инв. №

Подпись и дата

Инв. № подл. 83499

Изм.	Кол.уч.	Лист	№док.	Подп.	Дата
Н. контр.		Михеев			
Проверил		Шкитилева			
Разработал		Голуб			

1350.12.38А-30UNB-1357-TD

Объекты III очереди строительства ЗАО СГК (ТЭЦ)

Сетевая установка основных и пиковых подогревателей турбоагрегатов ст.№8,9. II система теплоснабжения.

Стадия	Лист	Листов
Р	18.6	

Существующие трубопроводы конденсата пиковых подогревателей. Скользящая опора 7

ОТКРЫТОЕ АКЦИОНЕРНОЕ ОБЩЕСТВО ИНСТИТУТ ТЕПЛОЭЛЕКТРОПРОЕКТ НИЖНИЙ НОВГОРОД

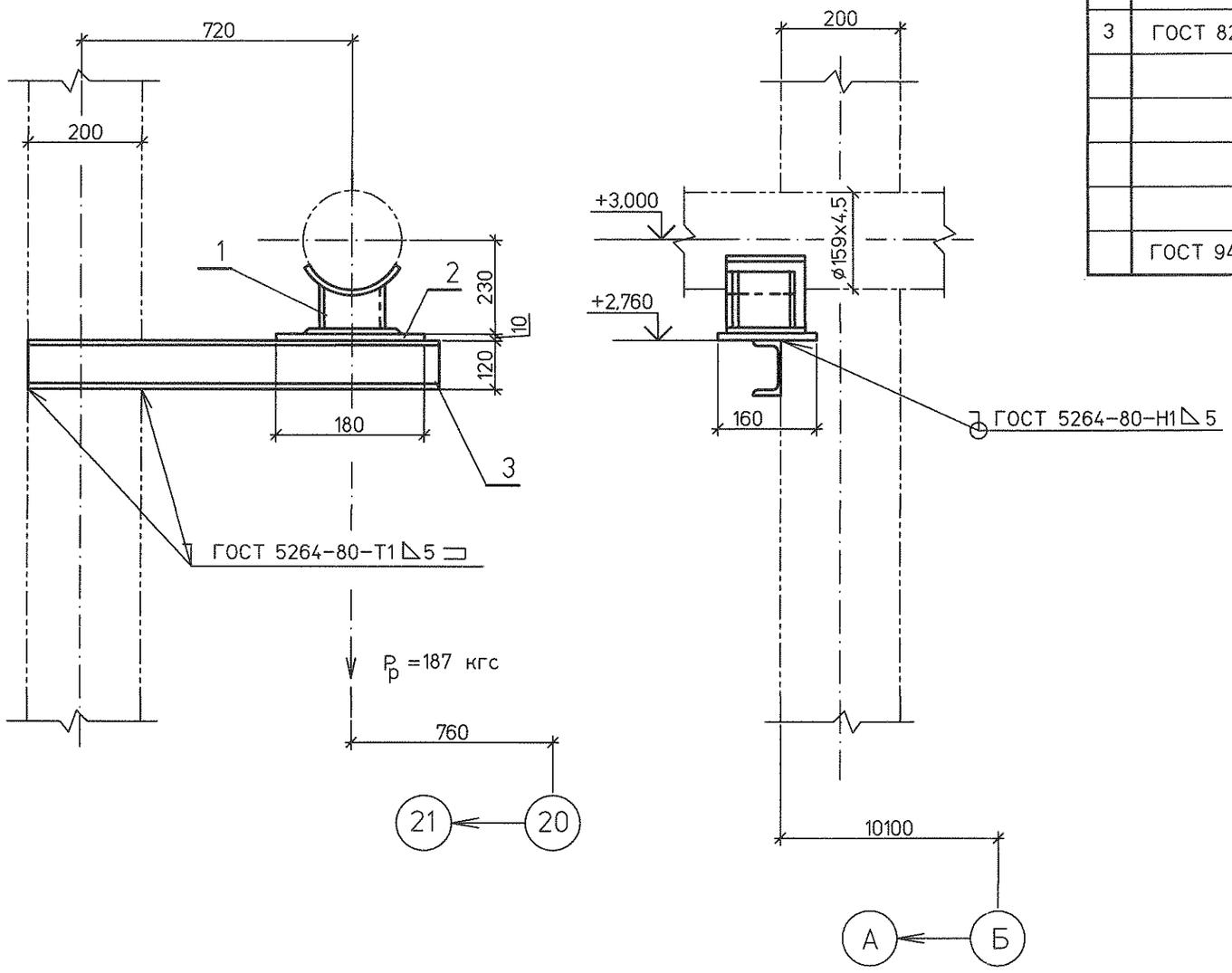

Спецификация деталей

Поз	Обозначение	Наименование	Кол.	Материал	Масса, кг		Приме-чание
					ед.	общ.	
1	25 ОСТ 34-10-616-93	Опора 159У	1	Сборный	2,7	2,7	
2	ГОСТ 19903-74	Лист Б-ПН-0 10х180х160	1	Ст3сп ГОСТ 14637-89	2,26	2,26	
3	ГОСТ 8240-97	Швеллер 12У L=1800	1	Ст3сп ГОСТ 535-2005	18,7	18,7	
	ГОСТ 9467-75	Наплавленный металл		Э42А		0,15	

ИТОГО 23,8 кг

1 Схема расстановки опор существующих трубопроводов см. №1350.12.38А-30UNB-1357-TD л.17

Инв. № подл. 8349 | Подпись и дата | Взам. инв. №

Изм.	Кол.уч.	Лист	№док.	Подп.	Дата	1350.12.38А-30UNB-1357-TD			
						Объекты III очереди строительства ЗАО СГК (ТЭЦ)			
						Сетевая установка основных и пиковых подогревателей турбоагрегатов ст.№8,9. II система теплоснабжения.	Стадия	Лист	Листов
							Р	18.7	
Н. контр.		Михеев			08.09	Существующие трубопроводы конденсата пиковых подогревателей. Скользящая опора 8	ОТКРЫТОЕ АКЦИОНЕРНОЕ ОБЩЕСТВО ИНСТИТУТ ТЭП ТЕПЛОЭЛЕКТРОПРОЕКТ НИЖНИЙ НОВГОРОД		
Проверил		Шкитилева			08.09				
Разработал		Голуб			08.09				

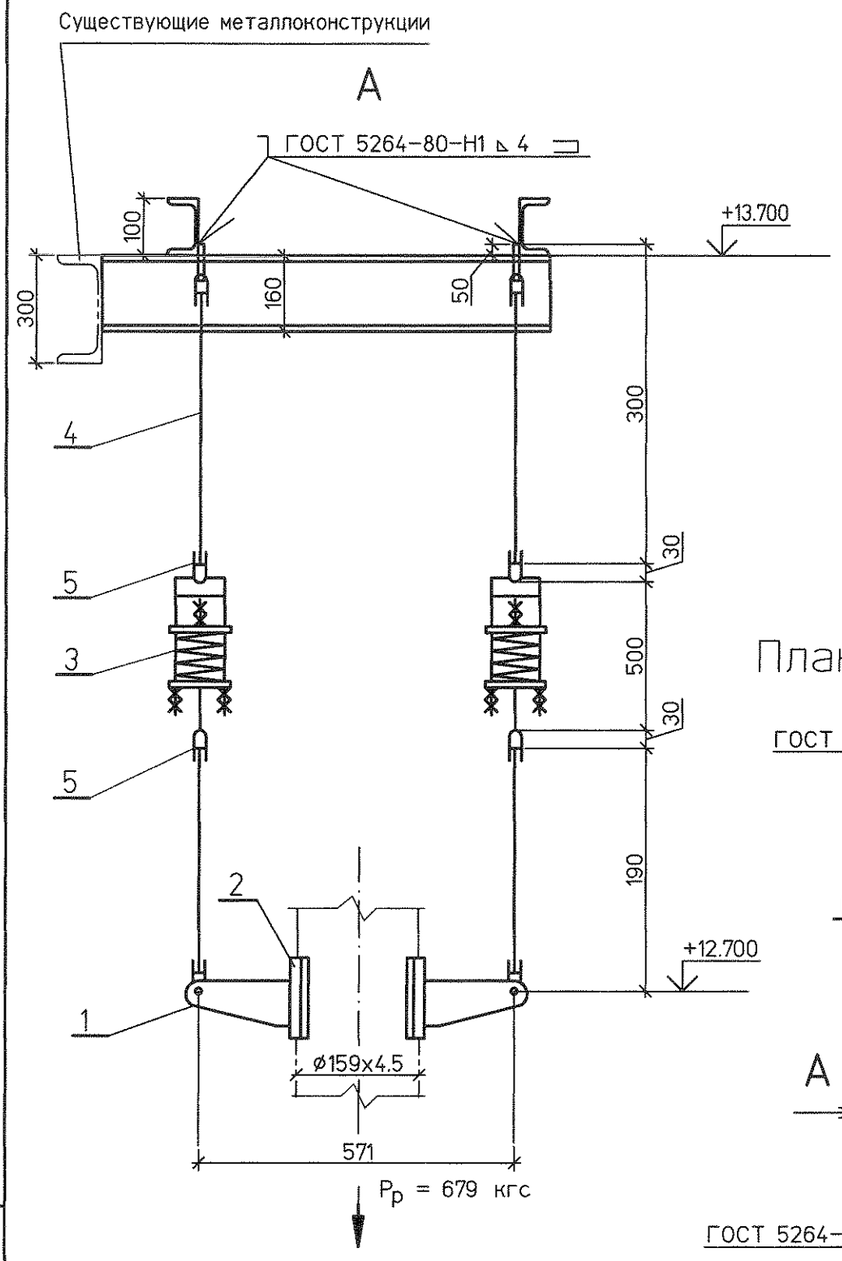

План расположения опоры.

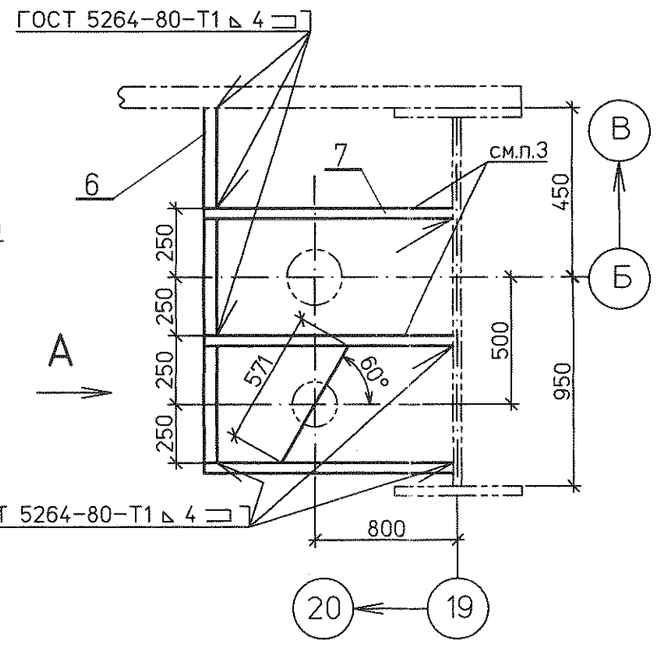

Спецификация деталей

Поз.	Обозначение	Наименование	Кол	Материал	Масса,кг ед.	Масса,кг общ.	Приме-чание
1	04 ОСТ 34-10-731-93	Блок подвески с плавником	2	Сборный	6.0	12.0	Тягу обре-зать на монтаже.
2	2-21 ОСТ 34-10-733-93	Накладка	2	20-3-Т ГОСТ 1577-93	0.65	1.3	
3	15 ОСТ 34-10-743-93	Блок пружинный	2	Сборный	15.9	31.8	
4	04 ОСТ 34-10-729-93	Блок подвески с проушиной	2	Сборный	4.0	8.0	Тягу обре-зать на монтаже.
5	1-02 ОСТ 34-10-729-93	Ушко	4	20-а ГОСТ1050-88	0.28	1.12	
6	ГОСТ 8240-97	Швеллер 16У L=1200	1	Ст3пс6 ГОСТ 535-2005	17.0	17.0	
7	ГОСТ 8240-97	Швеллер 10У L=1050	3	Ст3пс6 ГОСТ 535-2005	9.0	27.0	
	ГОСТ 9467-75	Наплавленный металл		Э42А		0.6	

ИТОГО: 98,8 кг

1 Схема расстановки опор существующих трубопроводов см. №1350.12.38А-30UNB-1357-TD л.17

2 Технические требования к сварке деталей опор трубопроводов смотрите ОСТ 34-10-723-93.

3 Балки заказаны на две опоры см. №1350.12.38А-30UNB-ххх-TD л.хх

ХАРАКТЕРИСТИКИ ПРУЖИНЫ

ТАБЛИЧНЫЕ ДАННЫЕ			ПРИ УСТАНОВКЕ		В РАБОЧЕМ СОСТ.		В ХОЛОДН. СОСТ.		ПРИ ГИДРОИСПЫТ		Нагрузка на несущие конструк-ции
Допускаемая рабочая нагрузка $P_{макс}$.кгс	Прогиб при допускаемой раб.нагр $\lambda_{макс}$.мм	Высота пружины в своб. сост. Нсв.мм	Высота пружины Нм. мм	Нагруз-ка на пружину Рм .кгс	Высота пружины Нраб.мм	Нагруз-ка на пружину Рраб.кгс	Высота пружины Нхол.мм	Нагруз-ка на пружину Рхол.кгс	Высота пружины Нг.мм	Нагруз-ка на пружину Рг.кгс	Рконстркгс
534	70	166	135	236	121	340	122	339	–	336	1020

Изм.	Кол.уч.	Лист	№док.	Подп.	Дата
Н. контр.		Михеев			08.01.12
Проверил		Шкитилева			08.01.12
Разработал		Голуб			08.01.12

1350.12.38А-30UNB-1357-TD

Объекты III очереди строительства ЗАО СГК (ТЭЦ)

Сетевая установка основных и пиковых подогревателей турбоагрегатов ст.№8,9. II система теплоснабжения.

Стадия	Лист	Листов
р	18.8	

Существующие трубопроводы конденсата пиковых подогревателей. Пружинная подвеска. 9

ОТКРЫТОЕ АКЦИОНЕРНОЕ ОБЩЕСТВО ИНСТИТУТ ТЕПЛОЭЛЕКТРОПРОЕКТ НИЖНИЙ НОВГОРОД

Взам. инв. №

Подпись и дата

Инв. № подл. 83499

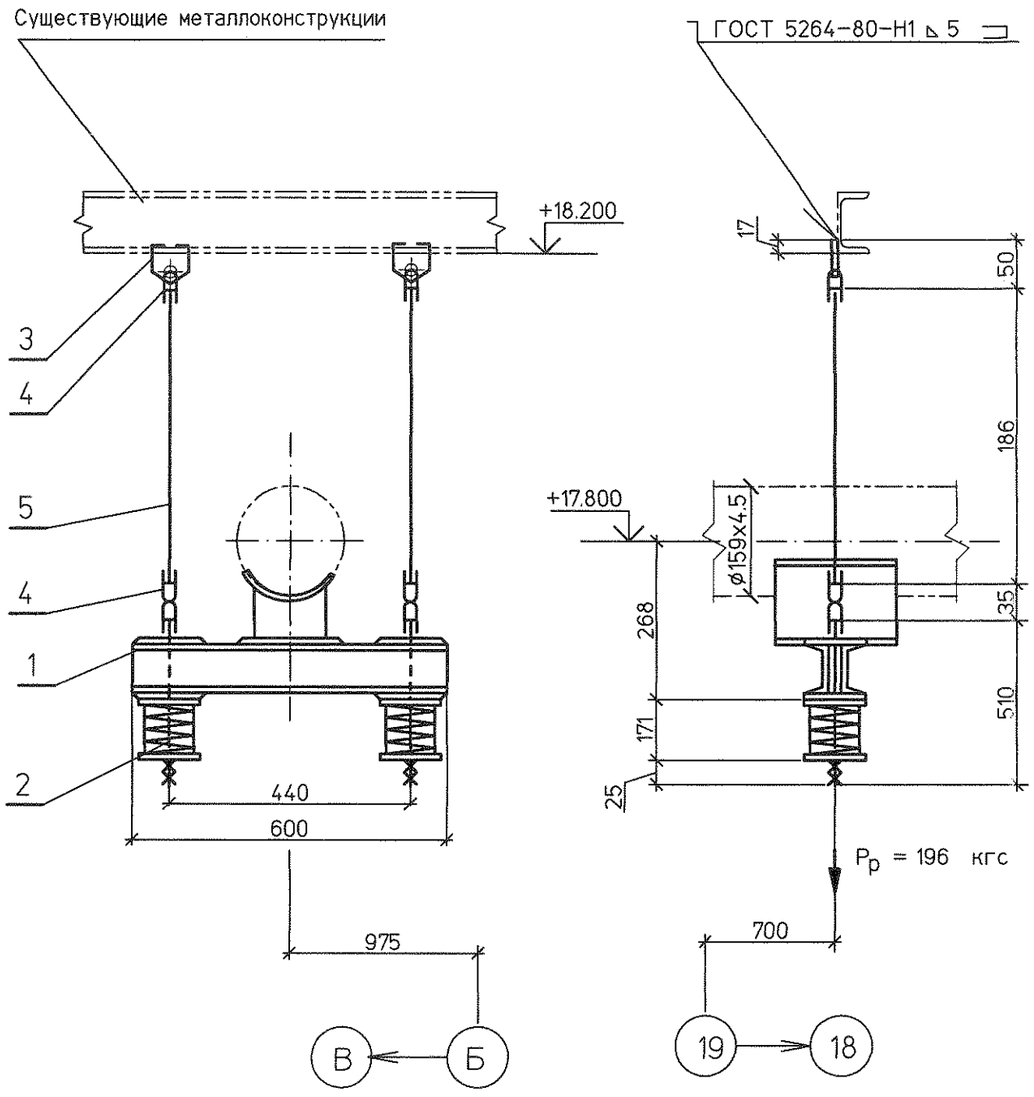

Спецификация деталей

Поз.	Обозначение	Наименование	Кол	Материал	Масса,кг ед.	Масса,кг общ.	Приме-чание
1	53 ОСТ 34-10-726-93	Блок подвески 159У	1	Сборный	12.8	12.8	
2	14 ОСТ 34-10-745-93	Блок пружинный опорный	2	Сборный	4.9	9.8	
3	1350.12.38А-30UNB-1357-TD л.16	Проушина 12	2	С235 ГОСТ 27772-88	0,1	0,2	
4	1-01 ОСТ 34-10-729-93	Ушко	2	20-а ГОСТ1050-88	0,12	0,24	
5	ГОСТ 2590-2006	Круг В-12 L=300	2	20 ГОСТ 1050-88	0,27	0,54	Тягу обре-зать на монтаже.
	ГОСТ 9467-75	Наплавленный металл		Э42А		0,25	

ИТОГО: 23,8 кг

1 Схема расстановки опор существующих трубопроводов см.№ 1350.12.38А-30UNB-1357-TD л.17
2 Технические требования к сварке деталей опор трубопроводов смотрите ОСТ 34-10-723-93.

ХАРАКТЕРИСТИКИ ПРУЖИНЫ

ТАБЛИЧНЫЕ ДАННЫЕ			ПРИ УСТАНОВКЕ		В РАБОЧЕМ СОСТ.		В ХОЛОДН. СОСТ.		ПРИ ГИДРОИСПЫТ		Нагрузка на несущие конструк-ции
Допускаемая рабочая нагрузка Pмакс.кгс	Прогиб при допускаемой раб.нагр λмакс.мм	Высота пружины в своб. сост. Hсв.мм	Высота пружины Hм. мм	Нагрузка на пружину Pм .кгс	Высота пружины Hраб.мм	Нагрузка на пружину Pраб.кгс	Высота пружины Hхол.мм	Нагрузка на пружину Pхол.кгс	Высота пружины Hг.мм	Нагрузка на пружину Pг.кгс	Pконстркгс
278	70	151	133	73	126	98	122	116	–	118	345

Изм.	Кол.уч.	Лист	№док.	Подп.	Дата	1350.12.38А-30UNB-1357-TD
						Объекты III очереди строительства ЗАО СГК (ТЭЦ)
						Сетевая установка основных и пиковых подогревателей турбоагрегатов ст.№8,9. II система теплоснабжения.
Н. контр.		Михеев				Существующие трубопроводы конденсата пиковых подогревателей. Пружинная подвеска 10
Проверил		Шкитилева				
Разработал		Голуб				

Стадия	Лист	Листов
р	18.9	

ОТКРЫТОЕ АКЦИОНЕРНОЕ ОБЩЕСТВО ИНСТИТУТ ТЭП ТЕПЛОЭЛЕКТРОПРОЕКТ НИЖНИЙ НОВГОРОД

Взам. инв. № | Подпись и дата | Инв. № подл. 83499

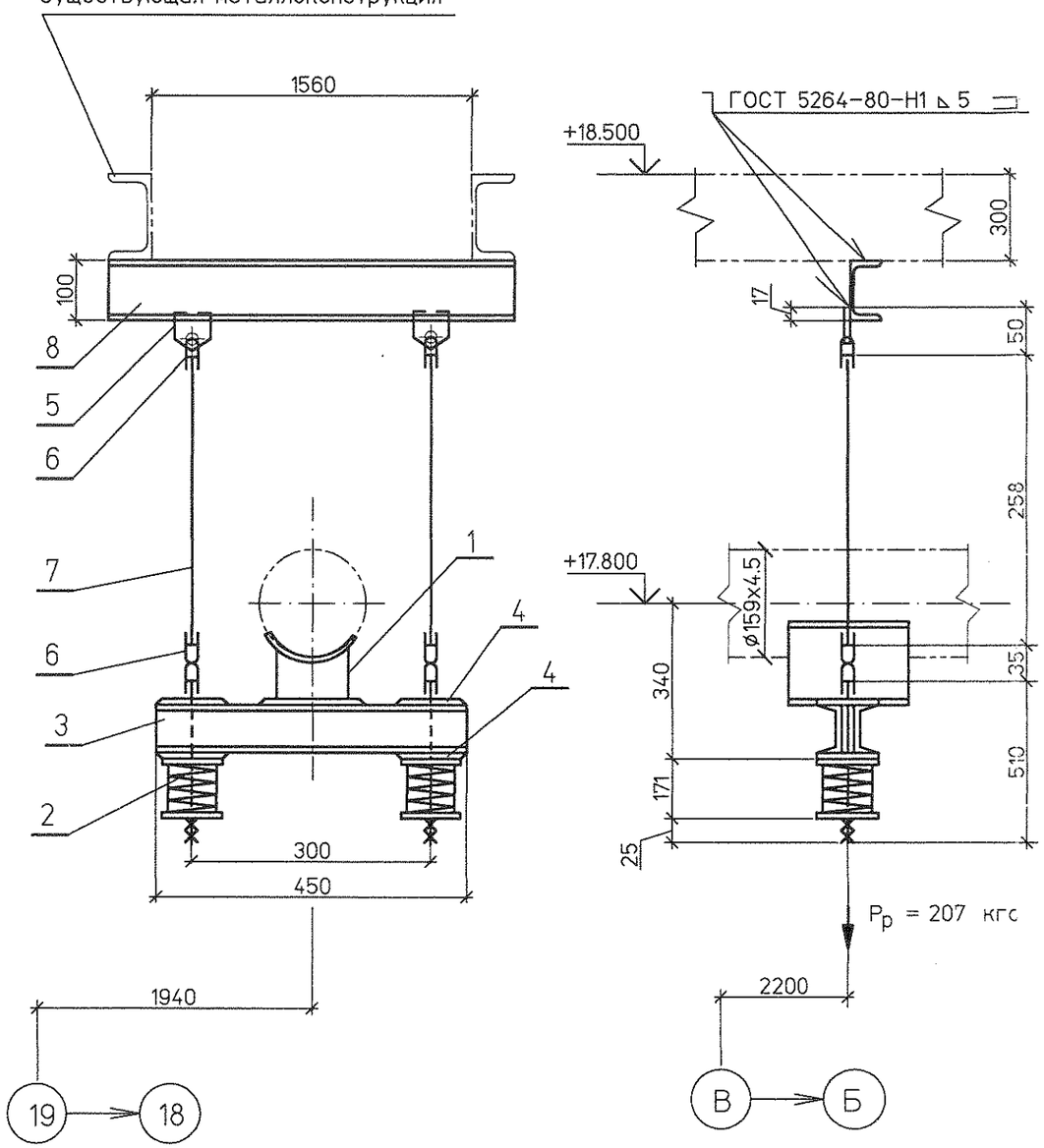

Спецификация деталей

Поз.	Обозначение	Наименование	Кол	Материал	Масса,кг ед.	Масса,кг общ.	Примечание
1	25 ОСТ 108.275.29-80	Опора 159У	1	Сборный	2,7	2,7	
2	14 ОСТ 108.275.60-80	Блок пружинный опорный	2	Сборный	4,9	9,8	
3	ГОСТ 8240-97	Швеллер 10У L=450	2	Ст3пс6 ГОСТ 535-2005	3,87	12,0	
4	ГОСТ 19903-74	Лист Б-ПН-0 10х120х120	4	Ст3сп5 ГОСТ 14637-89	1,1	4,4	
5	1350.12.38А-30UNB-1357-TD л.16	Проушина 12	2	С235 ГОСТ 27772-88	0,1	0,2	
6	1-01 ОСТ 34-10-729-93	Ушко	4	20-а ГОСТ1050-88	0,12	0,48	
7	ГОСТ 2590-2006	Круг В-12 L=300	2	20 ГОСТ 1050-88	0,27	0,54	Тягу обрезать на монтаже.
8	ГОСТ 8240-97	Швеллер 10У L=1780	1	Ст3пс6 ГОСТ 535-2005	15,3	15,3	
	ГОСТ 9467-75	Наплавленный металл		Э42А		0,25	

ИТОГО: 45,7 кг

1 Схема расстановки опор существующих трубопроводов см.№1350.12.38А-30UNB-1357-TD л.17
2 Технические требования к сварке деталей опор трубопроводов смотрите ОСТ 34-10-723-93.

ХАРАКТЕРИСТИКИ ПРУЖИНЫ

ТАБЛИЧНЫЕ ДАННЫЕ			ПРИ УСТАНОВКЕ		В РАБОЧЕМ СОСТ.		В ХОЛОДН. СОСТ.		ПРИ ГИДРОИСПЫТ		Нагрузка на несущие конструкции
Допускаемая рабочая нагрузка Рмакс.кгс	Прогиб при допускаемой раб.нагр λмакс.мм	Высота пружины в своб. сост. Нсв.мм	Высота пружины Нм. мм	Нагрузка на пружину Рм .кгс	Высота пружины Нраб.мм	Нагрузка на пружину Рраб.кгс	Высота пружины Нхол.мм	Нагрузка на пружину Рхол.кгс	Высота пружины Нг.мм	Нагрузка на пружину Рг.кгс	Рконстркгс
278	70	151	130	83	125	104	126	98	–	96	310

Изм.	Кол.уч.	Лист	№док.	Подп.	Дата
Н. контр.		Михеев			03.2013
Проверил		Шкитилева			03.2013
Разработал		Голуб			03.2013

1350.12.38А-30UNB-1357-TD

Объекты III очереди строительства ЗАО СГК (ТЭЦ)

Сетевая установка основных и пиковых подогревателей турбоагрегатов ст.№8,9. II система теплоснабжения.

Стадия	Лист	Листов
р	18.10	

Существующие трубопроводы конденсата пиковых подогревателей. Пружинная подвеска 11

ОТКРЫТОЕ АКЦИОНЕРНОЕ ОБЩЕСТВО ИНСТИТУТ ТЕПЛОЭЛЕКТРОПРОЕКТ НИЖНИЙ НОВГОРОД

Инв. № подл. 83499 | Подпись и дата | Взам. инв. №